ZODPOVĚDNÝ PROJEKTANT	**MARTIN VOLEJNÍK**	**MARTIN VOLEJNÍK – PROJEKCE** **PLZEŇSKÁ 215/445B, PRAHA 5** **☎ : +420 607 627 180** **E-mail : martin.volejnik@seznam.cz**
VYPRACOVAL	**MARTIN VOLEJNÍK**	
SPOLUPRÁCE	**ING. RADKA PĚKNÁ**	
INVESTOR	**OBEC SLOVEČ**	

OBJEKT: **SLOVEČ** **KOSTEL SV. MARTINA**	DATUM	**LEDEN 2019**
	ČÍSLO ZAKÁZKY	**03/19**
	STUPEŇ	**DPS**
OBSAH: **OPRAVA KROVU A VÝMĚNA STŘEŠNÍHO PLÁŠTĚ VĚŽE**	**ČÍSLO PARÉ :**	

ZODPOVĚDNÝ PROJEKTANT	**MARTIN VOLEJNÍK**	**MARTIN VOLEJNÍK – PROJEKCE** **PLZEŇSKÁ 215/445B, PRAHA 5** **☎ : +420 607 627 180** **E-mail : martin.volejnik@seznam.cz**
VYPRACOVAL	**MARTIN VOLEJNÍK**	
SPOLUPRÁCE	**ING. RADKA PĚKNÁ**	
INVESTOR	**OBEC SLOVEČ**	

OBJEKT: **SLOVEČ** **KOSTEL SV. MARTINA**	DATUM	**LEDEN 2019**
	ČÍSLO ZAKÁZKY	**03/19**
	STUPEŇ	**DPS**
OBSAH: **OPRAVA KROVU A VÝMĚNA STŘEŠNÍHO PLÁŠTĚ VĚŽE**	**ČÍSLO PARÉ :**	

ZODPOVĚDNÝ PROJEKTANT	**MARTIN VOLEJNÍK**	**MARTIN VOLEJNÍK – PROJEKCE** **PLZEŇSKÁ 215/445B, PRAHA 5** **☎ : +420 607 627 180** **E-mail : martin.volejnik@seznam.cz**
VYPRACOVAL	**MARTIN VOLEJNÍK**	
SPOLUPRÁCE	**ING. RADKA PĚKNÁ**	
INVESTOR	**OBEC SLOVEČ**	

OBJEKT: **SLOVEČ** **KOSTEL SV. MARTINA**	DATUM	**LEDEN 2019**
	ČÍSLO ZAKÁZKY	**03/19**
	STUPEŇ	**DPS**
OBSAH: **OPRAVA KROVU A VÝMĚNA STŘEŠNÍHO PLÁŠTĚ VĚŽE**	**ČÍSLO PARÉ :**	

SEZNAM PŘÍLOH :

A. PRŮVODNÍ ZPRÁVA

B. SOUHRNNÁ TECHNICKÁ ZPRÁVA

C. SITUACE STAVBY

C.1 KATASTRÁLNÍ SITUAČNÍ VÝKRES (M 1:500)

D. DOKUMENTACE OBJEKTŮ

D.1.1 ARCHITEKTONICKO – STAVEBNÍ ŘEŠENÍ

- VÝKRESOVÁ ČÁST :

1.	PŮDORYS HODINOVÉHO PATRA VĚŽE – STÁVAJÍCÍ STAV	1:50
2.	PŮDORYS VĚŽE – ÚROVEŇ I. – STÁVAJÍCÍ STAV	1:50
3.	PŮDORYS VĚŽE – ÚROVEŇ II. – STÁVAJÍCÍ STAV	1:50
4.	ŘEZ KROVEM A-A´– STÁVAJÍCÍ STAV	1:50
5.	PŮDORYS VĚŽE – ÚROVEŇ I. – NAVRHOVANÝ STAV	1:50
6.	PŮDORYS VĚŽE – ÚROVEŇ II. – NAVRHOVANÝ STAV	1:50
7.	ŘEZ KROVEM A-A´– NAVRHOVANÝ STAV	1:50
8.	PŮDORYS STŘECHY– NAVRHOVANÝ STAV	1:50
9.	DETAILY TESAŘSKÝCH SPOJŮ	1:10
10.	VÝKAZ ŘEZIVA A KLEMPÍŘSKÝCH PRVKŮ	
11.	FOTODOKUMENTACE	

ZODPOVĚDNÝ PROJEKTANT	**MARTIN VOLEJNÍK**
VYPRACOVAL	**MARTIN VOLEJNÍK**
SPOLUPRÁCE	**ING. RADKA PĚKNÁ**
INVESTOR	**OBEC SLOVEČ**

MARTIN VOLEJNÍK – PROJEKCE
PLZEŇSKÁ 215/445B, PRAHA 5
☎ : +420 607 627 180
E-mail : martin.volejnik@seznam.cz

OBJEKT:

SLOVEČ - KOSTEL SV. MARTINA

OPRAVA KROVU A VÝMĚNA STŘEŠNÍHO PLÁŠTĚ VĚŽE

DATUM	**LEDEN 2019**
ČÍSLO ZAKÁZKY	**03/19**
STUPEŇ	**DPS**

OBSAH:

A. PRŮVODNÍ ZPRÁVA
B. SOUHRNNÁ TECHNICKÁ ZPRÁVA

ČÍSLO PARÉ :

A - PRŮVODNÍ ZPRÁVA

A.1 Identifikační údaje

A.1.1 Údaje o stavbě

Název stavby	**Sloveč – kostel sv. Martina** **Oprava krovu a výměna střešního pláště věže**
Adresa stavby	Sloveč
Katastrální území	Sloveč (750 697)
Obec	Sloveč (537 802)
Parcelní čísla pozemků	parc. č. st. 59
Předmět projektové dokumentace	Oprava krovu a výměna plechové krytiny na věži

A.1.2 Údaje o stavebníkovi

Investor	Obec Sloveč Sloveč 142 289 03 Sloveč zastupuje: Viktor Rodywirja - starosta

A.1.3 Údaje o zpracovateli projektové dokumentace

Hlavní projektant	Martin Volejník autorizovaný technik, č. autorizace ČKAIT 9636, obor TP00 Plzeňská 215/445b, 150 00 Praha 5 tel.: 607 627 180 e-mail: martin.volejnik@seznam.cz
Spolupráce	Ing. Radka Pěkná

A.2 Seznam vstupních podkladů

- Vlastní stavebně technický průzkum a zaměření v rozsahu potřebném pro vyhotovení projektové dokumentace, prosinec 2018
- Pokyny stavebníků

A.3 Údaje o území

a) rozsah řešeného území

Rozsah stavby je vymezen věží kostela sv. Martina ve Sloveči.

b) údaje o ochraně území

Pseudorománský kostel sv. Martina postavený v letech 1885-86 je obklopený hřbitovem nacházejícím se ve středu historické návsi v jihozápadní části obce Sloveč.

Objekt kostela není památkově chráněn, tj. není zapsán v Ústředním seznamu kulturních památek ČR.

c) údaje o odtokových poměrech

Objet leží na zatravněném rovinatém ohrazeném pozemku hřbitova v jihozápadní části obce Sloveč. Pozemek s kostelem nesousedí s žádným vodním tokem. Dešťové svody jsou odvodněny na terén.

d) údaje o souladu s územně plánovací dokumentací

Kostel je využíván k liturgickým účelům. Původní účel řešených prostor je zachován, nedochází ke změně využívání.

e) údaje o souladu s územním rozhodnutím

Územní rozhodnutí nebylo vydáno.

f) údaje o dodržení obecných požadavků na využití území

Využití území se nemění.

g) údaje o splnění požadavků dotčených orgánů

Dokumentace bude předložena dotčeným orgánům k vyjádření, jejich požadavky budou do dokumentace zapracovány.

h) seznam výjimek a úlevových řešení

Není žádáno o výjimky.

i) seznam souvisejících a podmiňujících investic

Nejsou.

j) seznam pozemků a staveb dotčených prováděním stavby

Pozemky trvale dotčené stavbou **:**

kat. území	obec	par.č.	druh pozemku	m2	vlastník
Sloveč [750 697]	Sloveč [537 802]	st. 59	zastavěná plocha a nádvoří	288	Obec Sloveč Sloveč 142 289 03 Sloveč

Sousední pozemky :

kat. území	obec	par.č.	druh pozemku	m2	vlastník
Sloveč [750 697]	Sloveč [537 802]	47	ostatní plocha	1640	Obec Sloveč Sloveč 142 289 03 Sloveč

A.4 Údaje o stavbě

a) nová stavba nebo změna dokončené stavby

Změna dokončené stavby.

b) účel užívání stavby

Objekt je využíván ke konání bohoslužeb.

c) trvalá nebo dočasná stavba

Trvalá stavba.

d) údaje o ochraně stavby (kulturní památka apod.)

Objekt kostela není památkově chráněn (tj. není zapsán v Ústředním seznamu kulturních památek ČR) ani neleží v chráněném území.

e) údaje o dodržení technických požadavků na stavby a obecných technických požadavků zabezpečujících bezbariérové užívání staveb

Projekt neřeší změnu užívání řešených prostor, proto tento bod není předmětem projektu.

f) údaje o splnění požadavků dotčených orgánů a požadavků vyplývajících z jiných právních předpisů

Dokumentace bude předložena dotčeným orgánům k vyjádření, jejich požadavky budou do dokumentace zapracovány.

g) seznam výjimek a úlevových řešení

Není žádáno o výjimky.

h) navrhované kapacity stavby

Kapacita stavby se nemění, nedochází ke změnám využití ani k objemovým změnám stavby.

Zastavěná plocha : 288 m2 - nemění se.

i) základní bilance stavby

spotřeby médií	není předmětem projektu (nemění se)
hospodaření s dešťovou vodou	stávající
třída energetické náročnosti budov	neposuzuje se

j) základní předpoklady výstavby (časové údaje o realizaci, etapizace)

Předpokládá se realizace stavby v jedné etapě.

Termín zahájení a ukončení stavby bude stanoven na základě finančních možností investora.

Před zahájením stavebních prací svolá vlastník nemovitosti vstupní jednání za účasti dodavatele, projektanta a památkového dozoru, na kterém bude upřesněn rozsah a způsob opravy střechy věže a dohodnuty termíny konání kontrolních dnů na stavbě !

A.5 Členění stavby na objekty a technická a technologická zařízení

Není členěno na objekty.

B - SOUHRNNÁ TECHNICKÁ ZPRÁVA

B.1 Popis území stavby

a) charakteristika stavebního pozemku

Obec Sloveč se nachází v okrese Nymburk v Středočeském kraji v nadmořské výšce 214 m n. m. Leží 19 km severovýchodně od města Poděbrady na silnice II/328 Kolín – Městec Králové – Jičíněves.

Pseudorománský kostel sv. Martina postavený v letech 1885-86 je obklopený hřbitovem nacházejícím se ve středu historické návsi v jihozápadní části obce Sloveč.

Objekt kostela není památkově chráněn (tj. není zapsán v Ústředním seznamu kulturních památek ČR) ani neleží v chráněném území.

Přístup na hřbitov lemovaný oplocením s kamennou podezdívkou je možný ze západní strany železnými dvoukřídlovými vraty z asfaltové obecní komunikace. Hlavní vstup do kostela je ze západní strany dvoukřídlovými dveřmi vsazenými do zděného portálu s předloženými kamennými stupni. Kruchta lodi a následně i krov je přístupný po točitém schodišti vloženém do severního průčelí věže.

b) výčet a závěry provedených průzkumů a rozborů

•Vlastní stavebně technický průzkum a zaměření v rozsahu potřebném pro vyhotovení projektové dokumentace, prosinec 2018
• Pokyny stavebníků

Závěry

Při průzkumu bylo zjištěno, že konstrukce krovu věže je původní z roku 1885 provedená z tesaného řeziva. Napadení dřevokaznými škůdci je nejvíce patrné u prvků spodního nosného roštu, kde jsou z větší části poškozené diagonální vazné trámy, krátčata, trámové výměny a pozednice. Další poškození lze předpokládat ve vrcholu střechy, kde jsou krokve opřené do dřevěné hrotnice.

Dnešní pseudorománský kostel stojící na místě staršího byl postaven v letech 1885 – 86 stavitelem Aloisem Marešem.

Kostel je jednolodní orientovaná stavba s půlkruhově uzavřeným presbytářem, v jehož ose je umístěna hranolová věž přiléhájící k západnímu průčelí lodi. Loď je zastřešena sedlovou střechou ukončenou na východní straně zděným štítem. Presbyterium má sedlovou střechu s valbou nad půlkruhovým závěrem. Věž je ukončena stanovou osmibokou střechou se zděnými půlkruhovými štíty na všech čtyřech stranách, ve kterých jsou osazeny plechové ciferníky věžních hodin. Krytina na lodi i presbyteriu je plechová z hliníkových šablon ALUKRYT natřených červenohnědým nátěrem. Věž je krytá ocelovým pozinkovaným plechem natřeným červenohnědým nátěrem. Ve vrcholu střechy věže je na dřevěnou hrotnici nasazena makovice z tlačeného ocelového plechu natřeného žlutým nátěrem. Z makovice vybíhá zdobný kovaný jednoramenný kříž s upevněnou jímací tyčí hromosvodu.

Fasády kostela jsou členěné lisenovými rámci s obloučkovým vlysem s vysokými půlkruhově uzavřenými okny.

c) stávající ochranná a bezpečnostní pásma

Stavba nezasahuje do ochranných a bezpečnostních pásem.

d) poloha vzhledem k záplavovému území, poddolovanému území a podobně

Nejedná se o záplavové území ani o poddolované území apod.

e) vliv stavby na okolní stavby a pozemky, ochrana okolí, vliv stavby na odtokové poměry v území

Stavba neovlivní okolí ani okolní pozemky.
Jedná se o opravu objektu bez významné změny vzhledu a kapacity.
Odtokové poměry se nemění.

f) požadavky na asanace, demolice, kácení dřevin

Nejsou.

g) požadavky na maximální zábory zemědělského půdního fondu nebo pozemků určených k plnění funkce lesa (dočasné / trvalé)

Nejsou.

h) územně technické podmínky

Dopravní infrastruktura: Pro příjezd k objektu budou využity stávající místní komunikace. Objekt se nachází v centru obce Sloveč.
Technická infrastruktura: Připojení na technickou infrastrukturu se nemění.
Dopravní infrastruktura: Parkování je možné na stávajících parkovacích plochách v blízkosti kostela (před vstupem na hřbitov).

i) věcné a časové vazby stavby, podmiňující, vyvolané, související investice

Nejsou.

B.2 Celkový popis stavby

B.2.1 Účel užívání stavby, základní kapacity funkčních jednotek

Účel užívání řešené části objektu se nemění, bude dále sloužit jako půdní prostor bez využití.

B.2.2 Celkové urbanistické a architektonické řešení

Stavba neřeší dispoziční úpravy objektu. Opravou se nemění zásadně vnější vzhled ani charakter objektu. Dojde pouze k opravě krovu a k výměně střešní krytiny věže. Stávající kříž bude včetně plechové makovice sejmut a restaurován.

Tvarové a materiálové řešení

Projektová dokumentace zahrnuje opravu krovu a výměnu střešní krytiny věže. Při výměně plechové krytiny bude zachováno současné řešení – ocelový pozinkovaný plech opatřený nátěrem. Kovaný kříž ve vrcholu střechy bude sejmut a restaurován, plechová makovice bude sejmuta a opravena. Hromosvod bude na věži osazen nový z FeZn a bude napojen na stávající hromosvod lodi a presbyteria. Při opravě budu nutné zakrýt a ochránit plechové ciferníky věžních hodin, jejich oprava bude provedena až s obnovou fasád.

V maximální možné míře budou zachovány původní konstrukce, oprava krovu bude prováděna dřevěnými prvky stejné profilace jako stávající trámy, povrchy nových trámů budou hoblované ručně doopracované (mírně sražené hrany), hraněné a vzhledově sjednocené se starými trámy. Budou vyměněny pouze dožilé prvky. Poškozené části budou nahrazeny protézováním s použitím ocelových svorníků. Dodatečné ztužení krovu

diagonálními trámy osazenými v úrovni nosného roštu bude zrušeno včetně cihelných pilířků. Omítaný podhled hodinového patra upevněný k nosnému roštu krovu věže nebude obnovován. V prostoru krovu bude zřízena podlaha z prken tl. 24 mm.

Při opravě nebo výměně poškozených částí krovu budou nazpět vráceny původní železné prvky (táhla, třmeny a kramle), které budou očištěny a natřeny. Celá konstrukce krovu (nové i původní dřevo) bude očištěna a natřena ochranným nátěrem proti dřevokazným škůdcům.

Barevné řešení

Barevnost fasád není předmětem projektu, nebude měněna. Bude provedena pouze výměna krytiny s tím, že bude dodržena stejná skladba a barevnost plechů – červenohnědý nátěr (RAL 3009, 3011 nebo 8004).

B.2.3 Celkové provozní řešení, technologie výroby

V rámci projektové dokumentace nedochází k žádným dispozičním změnám ani ke změně využití řešených prostor.

B.2.4 Bezbariérové užívání stavby

Projekt svým zaměřením (oprava krovu a výměna krytiny) neřeší bezbariérové využití objektu.

B.2.5 Bezpečnost při užívání stavby

Objekt je bezpečný pro běžné užívání.

B.2.6 Základní charakteristika objektů

a) Popis konstrukce a stávajícího stavu krovu a střešního pláště

Několikapatrová hranolová věže přiléhající k západnímu průčelí lodi je ukončena osmibokou stanovou stanovou střechou. Trámové stropy jednotlivých pater a konstrukce krovu jsou původní z tesaného dřeva. Zdivo věže je smíšené ukončené profilovanou korunní římsou. Střecha je v současnosti krytá falcovanou plechovou krytinou z ocelového pozinkovaného plechu kladeného na dřevěné bednění. Ve vrcholu střechy je umístěna makovice z tlačeného plechu s kovaným křížem, ke kterému je uchycen hromosvod. Ze střechy věže vystupují na všech čtyřech stranách půlkruhové zděné štíty s plechovými ciferníky věžních hodin. Koruny štítů jsou společně se střechou oplechovány ocelovým pozinkovaným plechem.

Nosná konstrukce krovu věže je tvořena spodním nosným roštem. Nosný rošt je osazen v úrovni koruny obvodových zdí věže a sestává z průběžných vazných trámů a krátčat vynášených trámovými výměnami. Vazné trámy jsou společně s krátčaty kampovány na pozednici ležící na koruně obvodových zdí věže. Spodní rošt je navíc podepřen dřevěným průvlakem osazeným pod jedním ze dvou průběžných vazných trámů. Do vazných trámů a krátčat jsou čepovány krokve, které jsou ve vrcholu střechy opřeny do dřevěné hrotnice, do které je zapuštěn kovaný kříž s plechovou makovicí. Horní zaoblené zhlaví dřevěné hrotnice je pravděpodobně v místě ukotvení kovaného kříže sepnuto železnou objímkou. Hrotnice je vynášena spodním nosným roštem, do kterého je začepována. Stabilitu hrotnice a celého krovu zajišťuje čtveřice vzpěr, které jsou čepované do vazných trámů nosného rošt. Ve spodní třetině je krov ztužen ve dvou úrovních oboustranně osazenými kleštin, které jsou železnými šrouby vzájemně propojeny skrz krokve, vzpěry a hrotnici. Ve spodní části krovu jsou na krokve lípnuty námětky, které jsou uloženy na korunu korunní římsy. Spodní nosný rošt krovu je kotven ke stropním trámům dvojicí kovaných plochých táhel, které jsou přibité kovanými hřeby do boků průběžných vazných trámů a vzpěr.

Spoje krátčat s trámovými výměnami jsou zesíleny železnými kramlemi. Spoje krokví s vaznými trámy a krátčaty jsou zajištěny jednostranně osazenými železnými pásky kotvenými kovanými hřeby.

Jednotlivá patra věže jsou propojena dřevěnými schodišti schodnicové konstrukce. Podlaha hodinového patra je provedená z prken tl. 32 mm, které jsou přibité na dřevěný trámový strop. Samotný krov je přístupný

malým otvorem mezi krátčaty, žebřík zde chybí. V hodinovém patře je umístěn hodinový stroj chránění dřevěnou stěnou. K jednotlivým ciferníkům jsou vedena táhla ovládající ručičky (rafije) věžních hodin. Původně bylo hodinové patro opatřeno omítaným podhledem házeným na rákos s podbití z prken tl. 18 mm. V současné době je omítka včetně rákosu sejmuta.

Plechová krytina na věži je již dožilá a lokálně dochází k dlouhodobému zatékání do krovu. Poškození dřevokaznými škůdci je nejvíce patrné u prvků spodního nosného roštu, kde jsou z větší části poškozené diagonální vazné trámy, krátčaty i trámové výměny. Nejvýraznější poškození je patrné na severní straně, kde jsou zcela destruovaná krátčata a trámová výměna zcela chybí. Uhnilá jsou i spodní zhlaví krokví a pozednice v těchto místech není již zachována. Další poškození lze předpokládat ve vrcholu střechy, kde jsou krokve opřené do dřevěné hrotnice. Zde pravděpodobně dochází k zatékání netěsností v oplechování.

Uhnilá krátčata s chybějící trámovou výměnou byla v minulosti částečně nahrazena dodatečně osazenými na sebe kolmými trámy, které jsou uloženy nad úrovní nosného roštu na pilířky vyzděné z plných cihel. K dodatečným trámům jsou železnými třmeny ukotvena zhlaví krokví, což zajišťuje příčné stažení krovu v obou směrech.

b) Oprava krovu

Při opravě krovu bude respektována původní konstrukce a tvar střechy včetně dodržení původních profilů dřevěných prvků.

Před započetím opravy bude nutné kolem věže až do úrovně korunní římsy postavit těžké řadové lešení. Na východní straně věže bude lešení založeno na stávající plechové krytině lodi, tj. nesmí dojít k jejímu poškození!! Podlážky budou osazeny pouze v posledních dvou patrech lešení vyjma jižní strany, kde budou z důvodu přístupu osazeny po celé výšce lešení. Nad korunní římsou (až do úrovně kříže) bude postaveno lehké řadové lešení s tím, že podlážky budou osazeny ve všech patrech.

Stávající plechová krytina bude zdokumentována včetně detailů a společně s dřevěným bedněním sejmuta.

Vzhledem k rozsahu poškození spodního nosného roštu bude nutné celou konstrukci věže rozebrat a poškozené prvky odstranit. Zachované části konstrukce budou označeny a při stavbě nového krovu vráceny zpět. Jedná se především o hrotnici, vzpěry, krokve a kleštiny. Napadené prvky krovu jsou vyznačeny v půdorysech stávajícího stavu a rozsah výměn je patrný z výkresů navrhovaného stavu. Rozsah oprav je pouze předpokládaný a bude upřesněn po postavení lešení a sejmutí krytiny, kdy projektant společně s dodavatelem provede podrobný průzkum všech prvků a stanoví se konečný objem výměn.

Poškozené prvky budou podle stupně napadení nastavovány protézováním nebo zcela vyměněny. U pozednic bude protézování prováděno za použití ležatého plátu zajištěného dubovými kolíky. U ostatních prvků budou použity svislé pláty zajištěné ocelovými svorníky. U nastavovaných nebo nově vkládaných prvků budou spoje prováděny podle projektové dokumentace, případná úprava těchto spojů je možná po předchozí dohodě s projektantem. Při výměně prvků budou obnovovány původní tesařské spoje, pokud projektant nerozhodne jinak.

Při výměně prvků spodního nosného roštu budou původní železné pásky a kramle budou zachovány, očištěny od rzi a vráceny zpět. **Železná táhla procházející hodinovým patrem budou opětovně ukotvena k bokům vzpěr a aktivována, tj. budou napnuta!!**

Stávající železné i nové ocelové prvky (svorníky) budou natřeny reaktivní antikorozní základovou barvou (černý odstín).

Při výměně pozednic bude nutné odbourat cihelnou plentu směrem do interiéru. Po skončení opravy nebude již přizdívka obnovována. Stejně bude postupováno i u podhledu hodinového patra, tj. stávající prkna tl. 18 mm budou sejmuta a nahrazena dřevěnou podlahou z prken tl. 24 mm, která budou kladena na sraz na vazné trámy a krátčata.

Po očištění koruny obvodových zdí bude po celém obvodu věže nově osazeno nadřímsové prkno tl. 32 mm. O prkno budou opřeny námětky v nárožích věže – předpokládáme nutnost výměny všech námětků.

Ve vrcholu střechy bude po rozebrání krytiny a sejmutí bednění prověřen stav hrotnice. Bude sejmut kovaný kříž včetně makovice. Pokud bude dřevěná hrotnice poškozená, bude provedeno její nastavení s obnovením původního kruhové tvaru.

Všechny tesařské opravy musí být provedeny v dobré řemeslné kvalitě, tolerance ve spojích nesmí přesáhnout 5 mm, není přípustné přeřezávání spojů, nejsou přípustné opravy nezdařených spojů nebo prvků. Práce bude přebírána projektantem, doporučuji, aby na začátku prací byly požadavky na kvalitu dohodnuty při kontrolním dnu. Bude užito smrkové dřevo 1. třídy, vlhkosti max. 18%. **Veškeré nově vkládané dřevo bude hoblované s ručním doopracováním (mírné sražení hran).**

Při opravě krovu bude vyčištěna podlaha hodinového patra od holubího trusu, případně poškozená prkna budou vyměněna. Očištěná prkna včetně stropní konstrukce budou natřena prostředkem proti dřevokazným škůdcům.

Před započetím opravy je nutné dostatečné zakrýt hodinový stroj včetně rozvodů k ciferníkům, aby nedošlo k jejich poškození

V rámci opravy krovu věže bude také očištěna koruna obvodových zdí včetně korunní římsy. Zvětralá malta bude odstraněna a zdivo bude přespárováno vápenocementovou maltou.

Po skončení opravy budou v prostoru hodinového patra a krovu věže osazeny dva nové hliníkové žebříky délky 3,0 a 5,0 m.

Ochrana dřevěných prvků krovu :

Z hlediska dlouhodobé životnosti dřevěných konstrukcí a minimalizace rizik opětného rozvoje dřevokazných hub do nově instalovaného dřeva je nezbytné provést důslednou sanaci zdiva. Po demontáži pozednic a poškozených prvků spodního nosného roštu je potřeba odstranit zbytky zahnilého dřeva vč. malých úlomků a především mycelium a jeho útvary /provazce/, které mohou být prorostlé i ve spárách zdiva. Zdivo bude důkladně očištěno drátěnými kartáči a provede se ošetření dvěma postřiky 10%-ního vodného roztoku Bochemitu QB.

Ani při pečlivé sanaci však nelze zajistit, že ve zdivu nezůstane vitální spora nebo částečka mycelia. Proto je nezbytné klást důraz na kvalitní chemické ošetření dřeva, především prvků, které budou opět ve styku se zdivem, tzn. pozednice a zhlaví stropních trámů.

Celá konstrukce krovu (původní i nové dřevo) bude důkladně ošetřena ochranným bezbarvým prostředkem proti dřevokazným škůdcům.

Předpokladem účinné konzervace je čistý povrch trámů a dále dodržení technologických podmínek aplikace konzervantu. Jedná se o docílení předepsaného nánosu účinné látky a způsobu samotného ošetření; pro aplikaci vodného roztoku je požadována teplota okolního vzduchu min. +5^{0}C; naopak, při aplikaci vodného roztoku v parných letních dnech je příjem roztoku /difusí/ do dřeva malý a je vhodné před konzervací provést mlžný postřik konstrukce vodou, aby se zvýšila vlhkost v povrchové vrstvě dřeva – jinak se nedocílí předepsaného

min. nánosu a konzervace je nedostatečná i při dvojnásobném nástřiku. Je potřeba dbát na to, aby byly ošetřené výsušné trhliny v trámech a tesařské spoje prvků.

Ošetření dřeva bude provedeno tak, aby byla dostatečně zaručena preventivní ochrana před napadením dřevokazným hmyzem nebo dřevokaznými houbami. Proto budou použity dlouhodobě preventivní fungi-insekticidní přípravky na bázi bóru a kvartérních amoniových solí jsou např. **Boronit Q** – typové označení dle ČSN 490600-1: F_B, P, I_P, 1, 2, 3, S. Přípravek se aplikuje jako vodný, 10-20 % roztok, nebo **Adolit BAQ** (dříve **Katrit BAQ)** – typové označení dle ČSN 490600-1: F_B, P, I_P, 1, 2, 3, SP. Přípravek se aplikuje jako vodný, min. 10% roztok (ředění 1: 9), aby se docílilo nánosu min. 30g/m^2, (hodnoty pro třídy ohrožení 1, 2), nebo **Bochemit QB** – typové označení dle ČSN 490600-1: F_A, F_B, P, I_P, 1, 2, 3, D, SP, přípravek se aplikuje jako vodný roztok v min. 10% koncentraci (10-15%) pro docílení min. nánosu 20g/m^2 a konečně **Lignofix - E - Profi** – typové označení dle ČSN 490600-1: F_B, P, I_P, 1, 2, 3, S, aplikovaný jako vodný, min. 10% roztok pro docílení nánosu 20g/m^2.

U napadených prvků dřevokazným hmyzem (tesaříkem), kde bude prokázána jeho aktivní přítomnost, je nutné ošetření dřeva směřovat k potlačení dalšího rozvoje dřevokazného hmyzu. Zde je možné konzervaci provést jednostupňově přípravkem obsahující sanační insekticid i fungicid nebo dvoustupňově s použitím sanačního insekticidu a následnou aplikací dlouhodobě preventivního fungi-insekticidního přípravku. Pro jednostupňovou ochranu dřeva lze použít prostředek. **Lignofix super** – typové označení dle ČSN 490600-1: F_B, P, I_P, 1, 2, 3, S, který se aplikuje jako 5% vodný roztok /1:19/ a je lépe nástřik/ nátěr provést dvakrát.

Pro dvoustupňovou ochranu dřeva lze použít insekticidní přípravek **Lignofix-I-Profi** – typové označení dle ČSN 490600-1: I_P, 1, 2, 3, S vč. likvidačního účinku na dřevokazný hmyz. Přípravek se dodává jako koncentrát (čirý nebo zabarvený dohněda nebo zelena) - aplikuje se jako 20% vodný roztok /1:4/. Na závěr bude aplikován dlouhodobě preventivní fungi-insekticidní přípravky na bázi bóru a kvartérních amoniových solí jsou např. **Boronit Q** – typové označení dle ČSN 490600-1: F_B, P, I_P, 1, 2, 3, S. Přípravek se aplikuje jako vodný, 10-20 % roztok, nebo **Adolit BAQ** (dříve **Katrit BAQ)** – typové označení dle ČSN 490600-1: F_B, P, I_P, 1, 2, 3, SP. Přípravek se aplikuje jako vodný, min. 10% roztok (ředění 1: 9), aby se docílilo nánosu min. 30g/m^2, (hodnoty pro třídy ohrožení 1, 2), nebo **Bochemit QB** – typové označení dle ČSN 490600-1: F_A, F_B, P, I_P, 1, 2, 3, D, SP, přípravek se aplikuje jako vodný roztok v min. 10% koncentraci (10-15%) pro docílení min. nánosu 20g/m^2 a konečně **Lignofix - E - Profi** – typové označení dle ČSN 490600-1: F_B, P, I_P, 1, 2, 3, S, aplikovaný jako vodný, min. 10% roztok pro docílení nánosu 20g/m^2.

c) Výměna střešního pláště

Stávající plechová krytina bude sejmuta včetně bednění. Nová krytina bude falcovaná z ocelového pozinkovaného plechu, předpokládáme obnovení stávající skladby plechů.

Oplechovány budou také koruny všech čtyř půlkruhových štítů. Vzhledem k minimálnímu spádu bude nutné spoje jednotlivých plechů pájet, ovšem v navázání na plechovou krytinu věže je nutné zachovat spoj z dilatační schopností.

Plechová krytina bude kladena na nově položené dřevěné bednění z prken tl. 24 mm. Mezi krytinu a bednění bude vložena separační vrstva z difúzně otevřené fólie lehkého typu (např. TYVEK HD SOFT).

Ve vrcholu střechy (na čtyřech stranách) budou nově osazeny ocelové háky pro uchycení lan a žebříků (4 ks).

Na východní straně střechy v úrovni námětků bude vložen nový poklop 600 x 600 mm, který umožní provádět opravu krytiny.

Detaily oplechování budou provedeny podle ČSN, atypické detaily budou předem odsouhlaseny projektantem.

Veškeré oplechování bude natřeno vhodným nátěrem na pozinkované plechy (bez předchozí oxidace) – červenohnědá matná barva (RAL 3009, 3011 nebo 8004). Barevný odstín bude předem schválen projektantem na vzorku.

Stávající kovaný kříž bude sejmut a restaurován dle následujícího postupu :

- mechanicky sejmout korozní vrstvy.
- provést pasivaci povrchu kříže taninem.
- provést novou povrchovou úpravu : 2x základní zinkovou barvou a 2x vrchním alkydovým emailem (konečný odstín, případně rozsah zlacení, bude stanoven po konzultaci s projektantem)

Stávající makovice z tlačeného plechu provedená z měděného plechu bude sejmuta společně s kovaným křížem. Po sejmutí bude prověřen její stav a případná poškození (otvory) budou zaletována. Po skončení opravy krovu věže bude společně s křížem osazena zpět. Kovaný kříž bude ukotven do dřevěné hrotnice a opětovně sepnut původními železnými objímkami, které budou očištěny a natřena antikorozní reaktivní základovou barvou (černý odstín).

V rámci výměny střešního pláště věže bude instalován nový hromosvod z FeZn, který bude napojen na stávající rozvod hromosvodu střechy lodi a presbyteria. Vnější ochrana před úderem blesku a přepětím bude řešena v souladu se souborem norem EN 62305 a bude tvořena jímacím vedením na střeše spojeným svody se zemničem.

B.2.7 Základní charakteristika technických a technologických zařízení

Projekt neřeší vnitřní rozvody ani jiná technická zařízení objektu.

B.2.8 Požárně bezpečnostní řešení

Předmětem posouzení je oprava krovu a výměna střešního pláště věže. Konstrukce krovu je dřevěná, krytina plechová. Svislé zdivo věže je ze smíšeného zdiva.

Projekt řeší návrh opravy stávajících konstrukcí. Nedochází ke změnám nosných konstrukcí nebo dispozice, ke zřizování nových instalací nebo technologických zařízení.

Ve smyslu ČSN 730834 čl. 3.2 se nejedná o změnu využití, nezvyšuje se požární zatížení ani se nezvyšuje počet osob. Rekonstrukci je tedy možné zařadit pod změny staveb skupiny I. Vzhledem ke druhu stavebních úprav tedy stavba nevyžaduje vybavení EPS dle vyhl. 23/2008 par. 31.

Ve smyslu ČSN 730834 čl. 4 nedochází k žádným změnám (požární odolnost měněných prvků zajišťujících stabilitu snížena pod původní hodnotu, stupeň hořlavosti stavebních hmot ani druh nově použitých konstrukcí není oproti původními stavu zhoršen, u stropů nejsou použity hmoty, které při požáru odkapávají či odpadávají, požárně otevřené plochy se nemění, není zřizována vzduchotechnika, původní ÚC se neprodlužují ani nezužují, rekonstruované prostory není nutno členit do PÚ, změnou stavby nejsou zhoršeny původní parametry umožňující protipožární zásah), požadavky kapitoly 4 jsou tedy splněny a nevyžadují se tudíž další opatření.

B.2.9 Zásady hospodaření s energiemi

a) kritéria tepelně technického hodnocení

Není předmětem projektu.

b) energetická náročnost stavby

Není posuzována.

B.2.10 Hygienické požadavky na stavby, požadavky na pracovní a komunální prostředí

a) zásady řešení parametrů stavby

Není předmětem projektu.

b) zásady řešení vlivu stavby na okolí

Objekt neobsahuje žádné zdroje vibrací, hluku ani prašnosti, které by nadměrně negativně ovlivnily okolí.

B.2.11 Ochrana stavby před negativními účinky vnějšího prostředí

Nejsou známy negativní vlivy v místě stavby ani ochranná pásma zdrojů s negativními účinky v okolí stavby.

B.3 Připojení na technickou infrastrukturu

Projekt neřeší problematiku technické infrastruktury. Není předmětem projektu.

B.4 Dopravní řešení

a) popis dopravního řešení

Stávající napojení pozemku s objektem na hlavní komunikaci.

b) napojení území na stávající dopravní infrastrukturu

Stávající napojení na dopravní infrastrukturu.

c) doprava v klidu

Parkování je možné na stávajících parkovacích plochách v blízkosti kostela (před vstupem na hřbitov).

d) pěší a cyklistické trasy

Nejsou zřizovány.

B.5 Řešení vegetace a souvisejících terénních úprav

Není předmětem projektu.

B.6 Popis vlivů stavby na životní prostředí a jeho ochrana

Navrhovaná změna stavby nemá negativní vliv na životní prostředí.

B.7 Ochrana obyvatelstva

Bez vlivu na systém ochrany obyvatelstva.

B.8 Zásady organizace výstavby

a) potřeby a spotřeby rozhodujících médií a hmot, jejich zajištění

Práce jsou prováděny v malém rozsahu, stavbu je možné zásobovat lehkými užitkovými vozidly a zajistit jimi veškerý potřebný materiál. Spotřebovaná voda a elektřina bude v malém množství.

b) odvodnění staveniště

Do stávající kanalizace.

c) napojení staveniště na stávající dopravní a technickou infrastrukturu

Stavba nemá zvláštní požadavky na připojení na dopravní infrastrukturu. Pro připojení na technickou infrastrukturu se na staveništi použijí stávající domovní přípojky.

d) vliv provádění stavby na okolní stavby a pozemky

Budou učiněna opatření pro minimalizaci hlučnosti a prašnosti při bouracích pracích a provádění stavby. Při přepravě suti nesmí být znečištěny veřejné komunikace.

e) ochrana okolí staveniště a požadavky na související asanace, demolice, kácení dřevin

Stavba bude v případě zasahování prací do ulice oplocena. V souvislosti se stavbou nebude kácena žádná zeleň.

Po dobu provádění stavby nesmí být okolní prostor ovlivňován nadměrným hlukem, vibracemi a otřesy nad mez, stanovenou v Nařízení vlády o ochraně zdraví před nepříznivými účinky hluku a vibrací č. 272/2011 Sb. (hladina hluku ze stavební činnosti nesmí přesáhnout ve venkovním prostoru hodnotu 65 dB v době od 7 do 21 hodin a v době od 21 do 7 hodin hodnotu 45 dB).

f) maximální zábory pro staveniště (dočasné / trvalé)

Nebudou vyžadovány žádné zábory.

g) maximální produkovaná množství a druhy odpadů a emisí při výstavbě, jejich likvidace

V průběhu stavby budou likvidovány následující odpady a materiály specifikované dle vyhlášky 383/2001 Sb. – katalogu odpadů:

materiál	kód druhu	kategorie	likvidace
cihly	17 01 02	O	skládka nebo recyklace
dřevo	17 02 01	O	materiálové využití nebo skládka
železo – ocel	17 04 05	O	materiálové využití
směsné stavební a demoliční odpady	17 09 04	O	skládka nebo recyklace

Odpady vzniklé stavební činností musí být předány pouze oprávněným osobám, tj. těm, kterým byl udělen souhlas příslušným KÚ k provozování zařízení k odstraňování nebo využívání nebo ke sběru nebo k výkupu příslušného druhu odpadu. Odvoz podle vyhlášky č. 294/2005 Sb. o podmínkách ukládání odpadů na skládky a jejich využívání na povrchu terénu.

h) bilance zemních prací, požadavky na přísun nebo deponie zemin.

Požadavky na přísun nebo deponie zemin mimo staveniště nejsou.

i) ochrana životního prostředí při výstavbě

Při provádění prací budou dodržována ČSN DIN 18 920 Ochrana stromů, porostů a ploch pro vegetaci při stavebních činnostech, jakož i normy související (ČSN DIN 18 915 Práce s půdou, ČSN DIN 18 916 Výsadby rostlin, ČSN DIN 18 917 Zakládání trávníků, ČSN DIN 18 918 Technicko-biologická zabezpečovací zařízení, ČSN DIN 18 919 Rozvojová a udržovací péče o rostliny).

j) zásady bezpečnosti a ochrany zdraví při práci na staveništi, posouzení potřeby koordinátora bezpečnosti a ochrany zdraví při práci

Dokumentace odpovídá požadavkům Vyhlášky Českého úřadu bezpečnosti práce č.48/1982 Sb. a 601/2006 Sb, kterou se zrušuje vyhláška Českého úřadu bezpečnosti práce a Českého báňského úřadu č.

324/1990 Sb., o bezpečnosti práce a technických zařízení při stavebních pracích, ve znění vyhlášky č. 363/2005 Sb., a vyhláška č. 363/2005 Sb., kterou se mění vyhláška Českého úřadu bezpečnosti práce a Českého báňského úřadu č. 324/1990 Sb., o bezpečnosti práce a technických zařízení při stavebních pracích.

Při provádění stavebních prací bude dodrženo nařízení vlády č. 272/2011 Sb., o ochraně zdraví před nepříznivými účinky hluku a vibrací v platném znění, jakož i další závazné předpisy upravující bezpečnost a ochranu zdraví při práci.

Musí být zhotoveno provizorní zábradlí při výšce pádu větší než 1,5 m nad volným prostorem, případně musí být pracovníci zde se pohybující vybaveni odpovídajícími osobními bezpečnostními prostředky. Jednotliví pracovníci musí být vybaveni ochrannými pomůckami dle platných norem. Ve výškách je zákaz práce za mlhy, velkého mrazu, hustého deště a bouřky nebo při větru nad 10 m/s. Na staveniště musí být zamezen přístup nepovolaných osob a osob neseznámených se zásadami bezpečnosti pohybu po staveništi.

Režim na staveništi, délka pracovní doby a oprávněnost osob bude stanovena prováděcí firmou.
Realizaci stavby a i jejích inženýrských a technologických celků bude provádět odborná firma s příslušným oprávněním, s odpovídajícím předmětem podnikání a za stálého dozoru jejího odpovědného pracovníka. Stavební firma bude řádně pojištěna na škody způsobené jejím vlastním zaviněním.

Provozy technických zařízení budou mít zpracovány vlastní provozní řády. Obsluha jednotlivých technologických zařízení bude výlučně prováděna osobami poučenými a oprávněnými k výkonu obsluhy.

k) úpravy pro bezbariérové užívání výstavbou dotčených staveb

Žádné další stavby nebudou výstavbou dotčeny.

l) zásady pro dopravně inženýrské opatření

Neřeší se.

m) stanovení speciálních podmínek pro provádění stavby (provádění stavby za provozu, opatření proti účinkům vnějšího prostředí při výstavbě apod.)

Žádné speciální podmínky pro provádění stavby nejsou.

n) postup výstavby, rozhodující dílčí termíny

Předpokládá se realizace stavby v jedné etapě.
Termín zahájení a ukončení stavby bude stanoven na základě finančních možností investora.

Předpokládané kontrolní prohlídky v průběhu stavby :

- stavba lešení, sejmutí plechové krytiny včetně bednění, upřesnění rozsahu výměn poškozených prvků
- tesařské opravy krovu
- pokládka plechové krytiny včetně oplechování korun štítů, osazení kovaného kříže s makovicí
- dokončovací práce, ošetření krovu proti dřevokazným škůdcům

Před zahájením stavebních prací svolá vlastník nemovitosti vstupní jednání za účasti dodavatele, projektanta a památkového dozoru, na kterém bude upřesněn rozsah a způsob opravy střechy věže a dohodnuty termíny konání kontrolních dnů na stavbě !

leden 2019
Martin Volejník

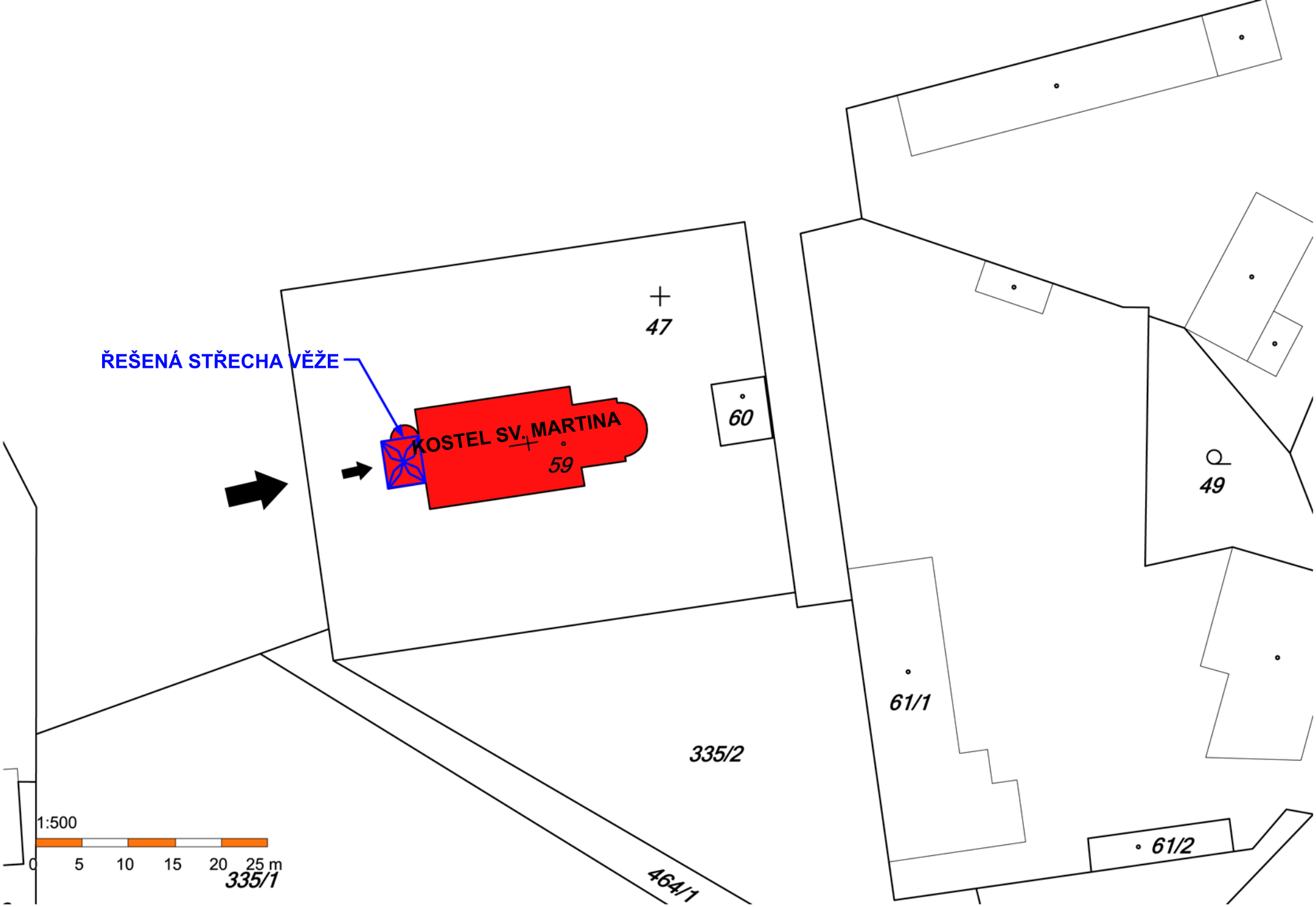

C1. SITUACE STAVBY - KATASTRÁLNÍ SITUAČNÍ VÝKRES (M 1:500)

PŮDORYS HODINOVÉHO PATRA VĚŽE - STÁVAJÍCÍ STAV

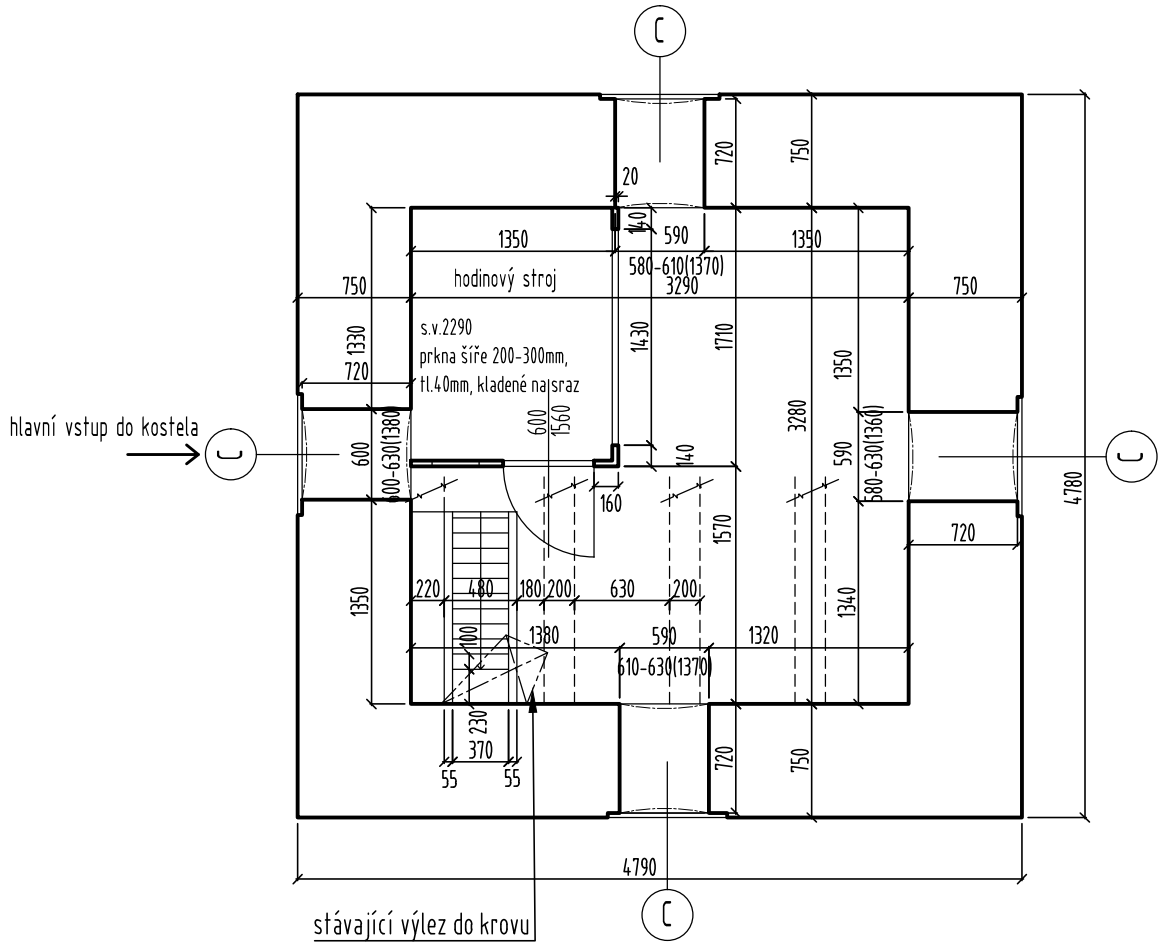

VÝKRESOVÁ LEGENDA:

C plechový ciferník hodin
se zaskleným otvorem 200x200mm

VEDOUCÍ PROJEKTANT	MARTIN VOLEJNÍK
VYPRACOVAL	MARTIN VOLEJNÍK
SPOLUPRÁCE	ING. RADKA PĚKNÁ
INVESTOR	OBEC SLOVEČ

MARTIN VOLEJNÍK - PROJEKCE
PLZEŇSKÁ 215/445, PRAHA 5
: +420 607 627 180
E-mail : martin.volejnik@seznam.cz

OBJEKT:

SLOVEČ - KOSTEL SV. MARTINA

OPRAVA KROVU A VÝMĚNA STŘEŠNÍHO PLÁŠTĚ VĚŽE

DATUM	LEDEN 2019
ČÍSLO ZAKÁZKY	03/19
STUPEŇ	DPS
MĚŘÍTKO	1:50

VÝKRES:

PŮDORYS HODINOVÉHO PATRA VĚŽE - STÁVAJÍCÍ STAV

ČÍSLO PARÉ :

ČÍSLO VÝKRESU : D.1

PŮDORYS KROVU VĚŽE - ÚROVEŇ I. - STÁVAJÍCÍ STAV

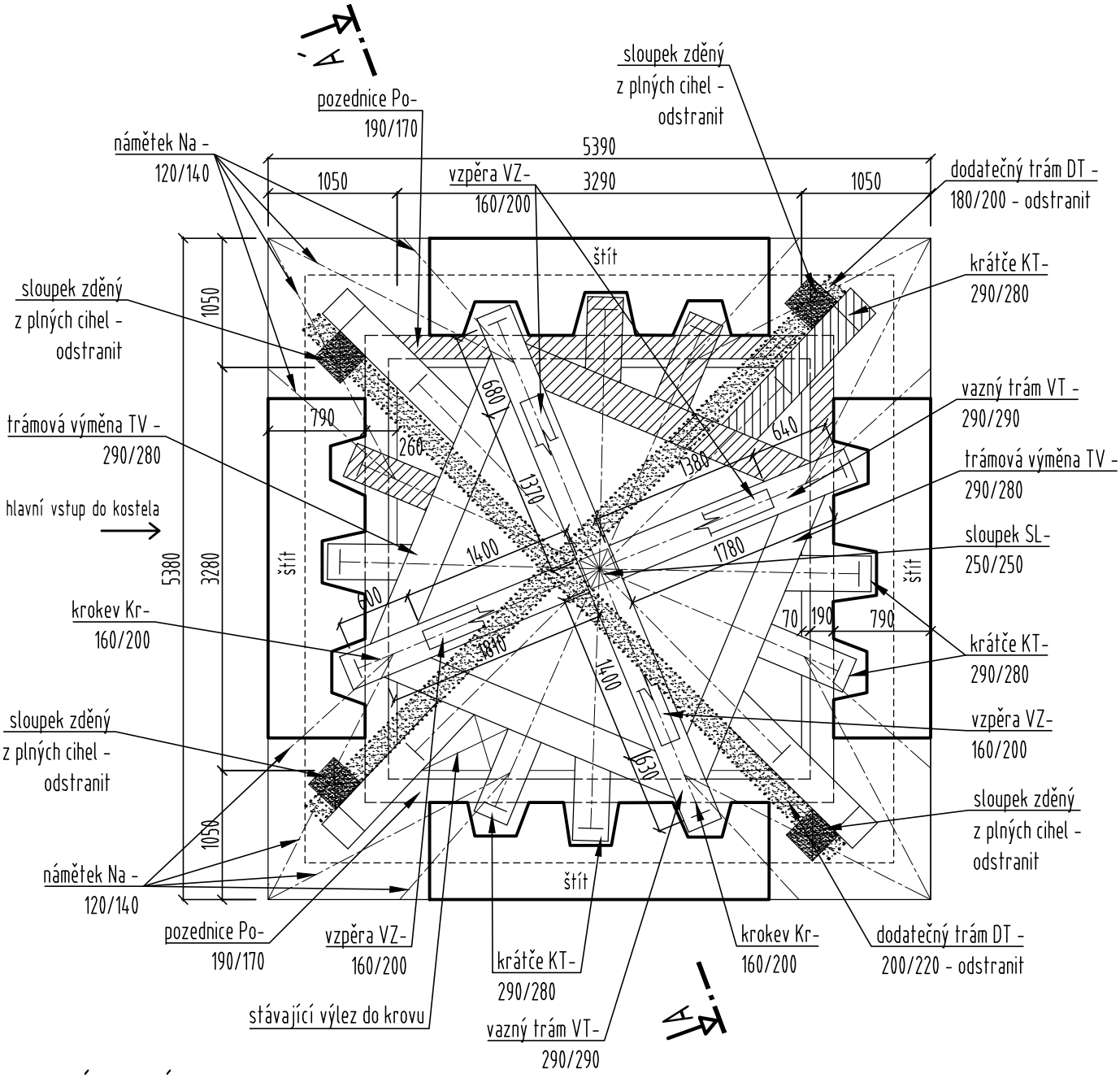

VÝKRESOVÁ LEGENDA:

DŘEVĚNÉ PRVKY ZCELA DESTRUOVANÉ DŘEVOKAZNOU HOUBOU - DNES CHYBÍ.

DODATEČNĚ VYVĚŠUJÍCÍ TRÁMY A
DODATEČNÉ SLOUPKY (300x300mm) VYZDĚNÉ Z PLNÝCH CIHEL BUDOU ODSTRANĚNY.

VEDOUCÍ PROJEKTANT	MARTIN VOLEJNÍK
VYPRACOVAL	MARTIN VOLEJNÍK
SPOLUPRÁCE	ING. RADKA PĚKNÁ
INVESTOR	OBEC SLOVEČ

MARTIN VOLEJNÍK - PROJEKCE
PLZEŇSKÁ 215/445, PRAHA 5
: +420 607 627 180
E-mail : martin.volejnik@seznam.cz

OBJEKT:

SLOVEČ - KOSTEL SV. MARTINA

OPRAVA KROVU A VÝMĚNA STŘEŠNÍHO PLÁŠTĚ VĚŽE

DATUM	LEDEN 2019
ČÍSLO ZAKÁZKY	03/19
STUPEŇ	DPS
MĚŘÍTKO	1:50

VÝKRES:

PŮDORYS VĚŽE - ÚROVEŇ I. - STÁVAJÍCÍ STAV

ČÍSLO PARÉ :

ČÍSLO VÝKRESU : D.2

PŮDORYS KROVU VĚŽE - ÚROVEŇ II. - STÁVAJÍCÍ STAV

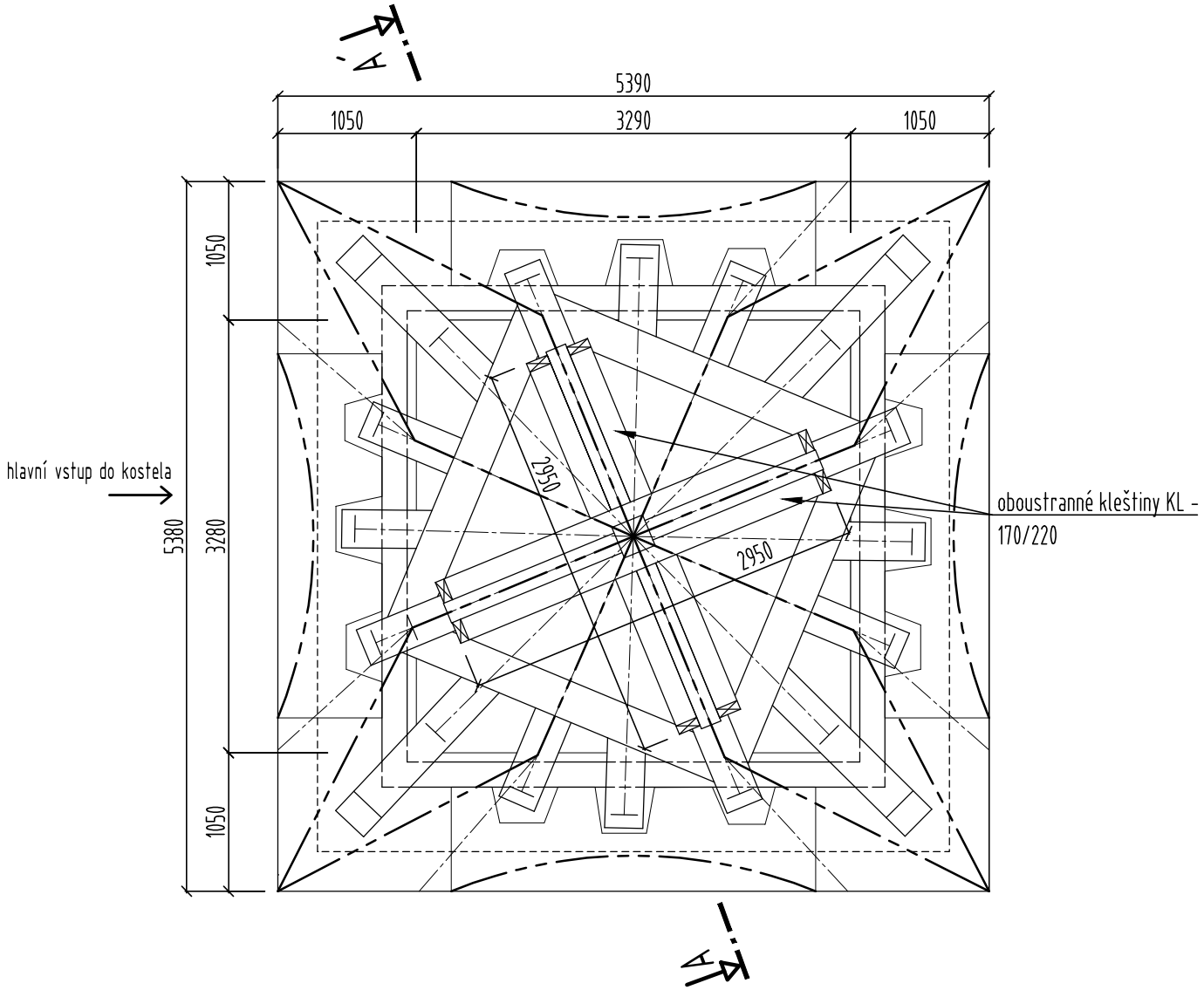

VEDOUCÍ PROJEKTANT	MARTIN VOLEJNÍK
VYPRACOVAL	MARTIN VOLEJNÍK
SPOLUPRÁCE	ING. RADKA PĚKNÁ
INVESTOR	OBEC SLOVEČ

MARTIN VOLEJNÍK - PROJEKCE
PLZEŇSKÁ 215/445, PRAHA 5
: +420 607 627 180
E-mail : martin.volejnik@seznam.cz

OBJEKT:

SLOVEČ - KOSTEL SV. MARTINA

OPRAVA KROVU A VÝMĚNA STŘEŠNÍHO PLÁŠTĚ VĚŽE

DATUM	LEDEN 2019
ČÍSLO ZAKÁZKY	03/19
STUPEŇ	DPS
MĚŘÍTKO	1:50

VÝKRES:

PŮDORYS VĚŽE - ÚROVEŇ II. - STÁVAJÍCÍ STAV

ČÍSLO PARÉ :

ČÍSLO VÝKRESU :

D.3

ŘEZ KROVEM VĚŽE A-A´ - STÁVAJÍCÍ STAV

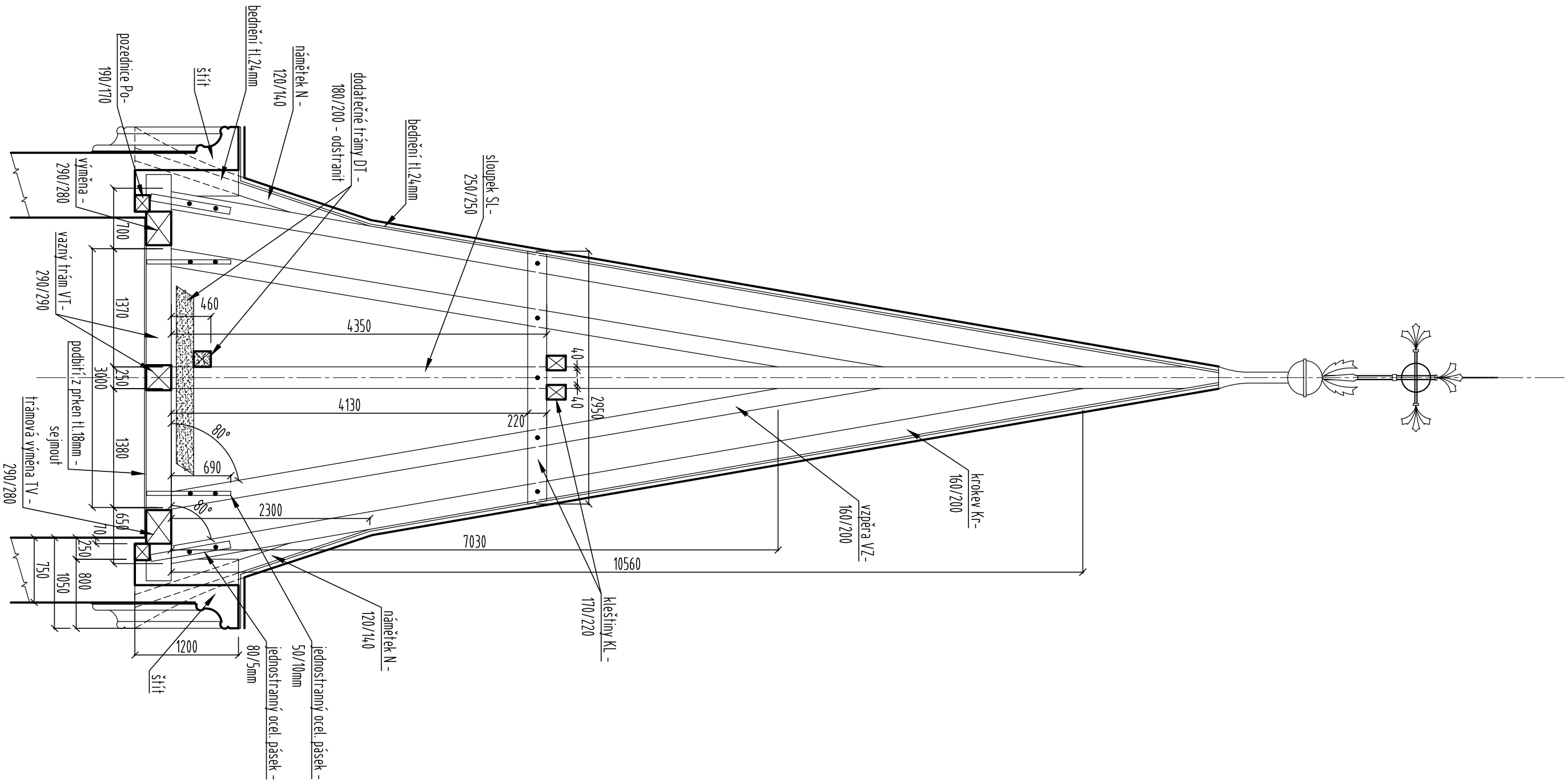

VEDOUCÍ PROJEKTANT	MARTIN VOLEJNÍK	MARTIN VOLEJNÍK - PROJEKCE PLZEŇSKÁ 215/445, PRAHA 5 : +420 607 627 180 E-mail : martin.volejnik@seznam.cz
VYPRACOVAL	MARTIN VOLEJNÍK	
SPOLUPRÁCE	ING. RADKA PĚKNÁ	
INVESTOR	OBEC SLOVEČ	

OBJEKT:

SLOVEČ - KOSTEL SV. MARTINA

OPRAVA KROVU A VÝMĚNA STŘEŠNÍHO PLÁŠTĚ VĚŽE

DATUM	LEDEN 2019
ČÍSLO ZAKÁZKY	03/19
STUPEŇ	DPS
MĚŘÍTKO	1:50

VÝKRES:

ŘEZ KROVEM A-A´ - STÁVAJÍCÍ STAV

ČÍSLO PARÉ :

ČÍSLO VÝKRESU : D.4

PŮDORYS KROVU VĚŽE - ÚROVEŇ I. - NAVRHOVANÝ STAV

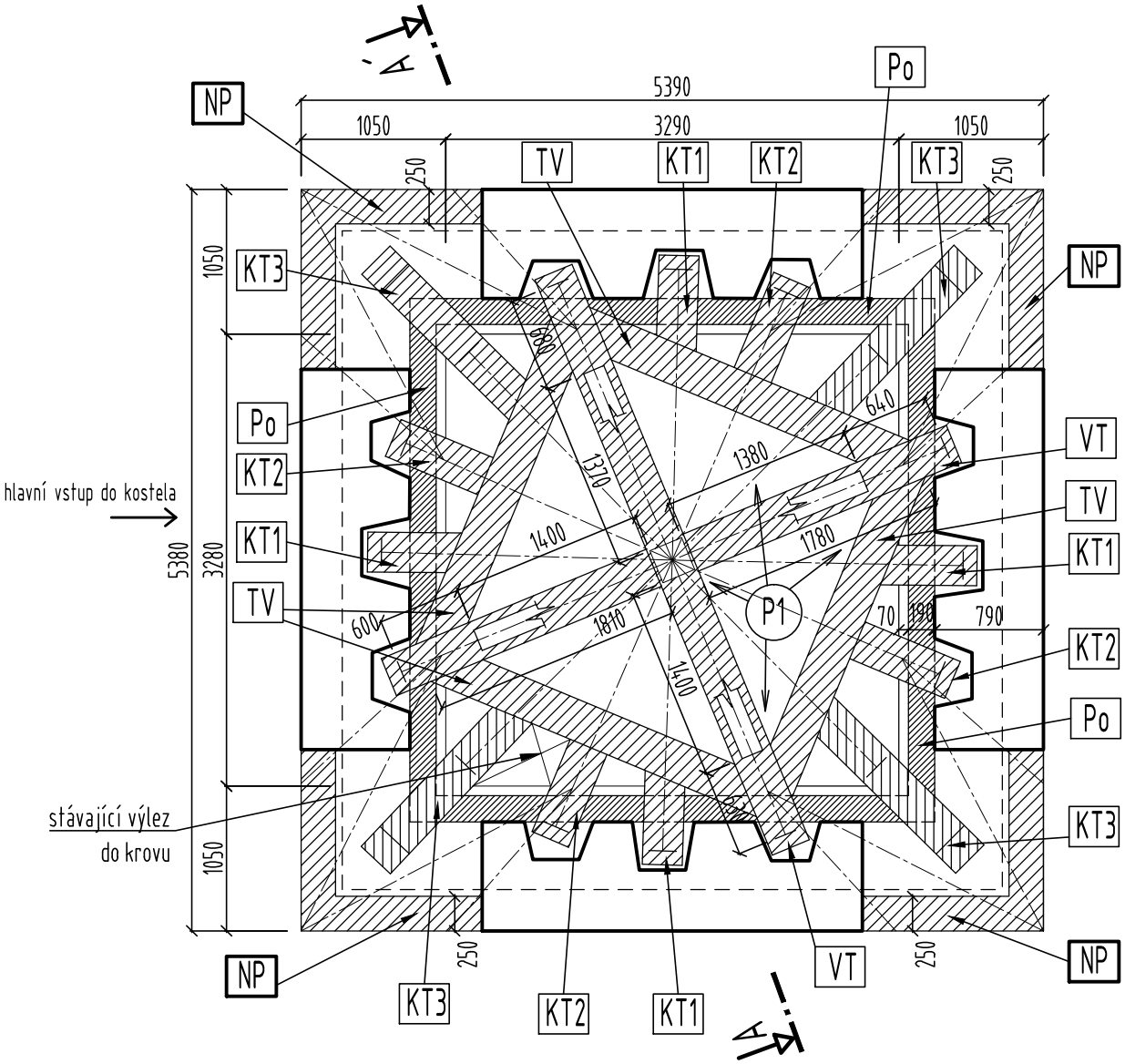

VÝKRESOVÁ LEGENDA:

- XX — NAPADENÉ ČÁSTI ODSTRANIT A PRVEK NASTAVIT PROTÉZOVÁNÍM (SVORNÍKOVÝ SPOJ) - DETAILY BUDOU PROVEDENY PODLE POKYNŮ PROJEKTANTA
- XX — PŘEDPOKLAD NAPADENÍ - NAPADENÉ ČÁSTI ODSTRANIT A PRVEK NASTAVIT PROTÉZOVÁNÍM (SVORNÍKOVÝ SPOJ) - DETAILY BUDOU PROVEDENY PODLE POKYNŮ PROJEKTANTA
- XX — NAPADENÉ PRVKY KROVU VYMĚNIT V CELÉ DÉLCE
- XX — NOVĚ VLOŽENÝ PRVEK KROVU
- P1 — NOVÁ PODLAHA Z PRKEN TL.24MM KLADENÝCH NA SRAZ

VEDOUCÍ PROJEKTANT	MARTIN VOLEJNÍK
VYPRACOVAL	MARTIN VOLEJNÍK
SPOLUPRÁCE	ING. RADKA PĚKNÁ
INVESTOR	OBEC SLOVEČ

MARTIN VOLEJNÍK - PROJEKCE
PLZEŇSKÁ 215/445, PRAHA 5
: +420 607 627 180
E-mail : martin.volejnik@seznam.cz

OBJEKT:

SLOVEČ - KOSTEL SV. MARTINA

OPRAVA KROVU A VÝMĚNA STŘEŠNÍHO PLÁŠTĚ VĚŽE

DATUM	LEDEN 2019
ČÍSLO ZAKÁZKY	03/19
STUPEŇ	DPS
MĚŘÍTKO	1:50

VÝKRES:

PŮDORYS VĚŽE - ÚROVEŇ I. - NAVRHOVANÝ STAV

ČÍSLO PARÉ :

ČÍSLO VÝKRESU : D.5

PŮDORYS KROVU VĚŽE - ÚROVEŇ II. - NAVRHOVANÝ STAV

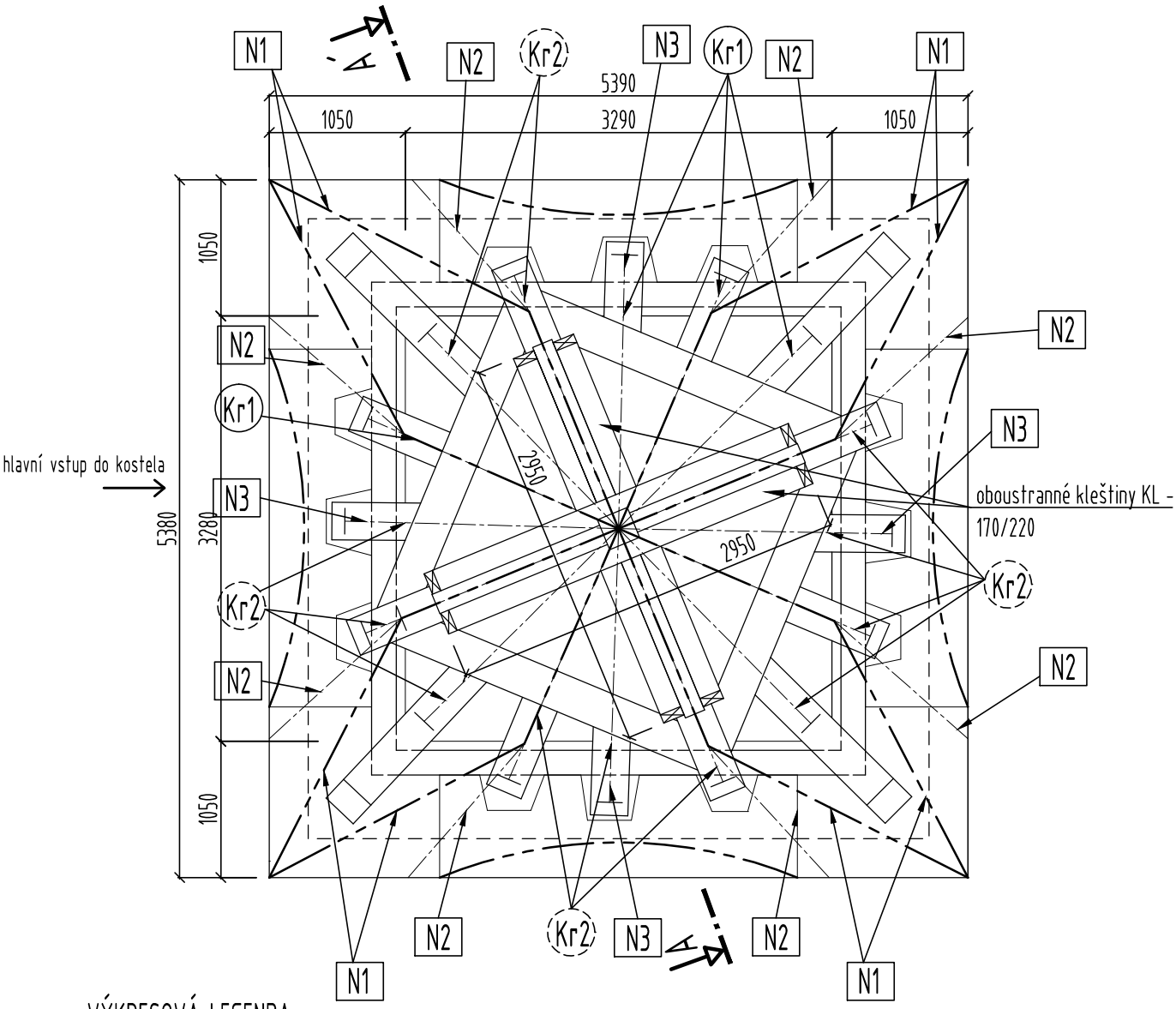

VÝKRESOVÁ LEGENDA:

- XX — NAPADENÉ ČÁSTI ODSTRANIT A PRVEK NASTAVIT PROTÉZOVÁNÍM (SVORNÍKOVÝ SPOJ) - DETAILY BUDOU PROVEDENY PODLE POKYNŮ PROJEKTANTA
- XX — PŘEDPOKLAD NAPADENÍ - NAPADENÉ ČÁSTI ODSTRANIT A PRVEK NASTAVIT PROTÉZOVÁNÍM (SVORNÍKOVÝ SPOJ) - DETAILY BUDOU PROVEDENY PODLE POKYNŮ PROJEKTANTA
- XX — NAPADENÉ PRVKY KROVU VYMĚNIT V CELÉ DÉLCE
- XX — NOVĚ VLOŽENÝ PRVEK KROVU

VEDOUCÍ PROJEKTANT	MARTIN VOLEJNÍK
VYPRACOVAL	MARTIN VOLEJNÍK
SPOLUPRÁCE	ING. RADKA PĚKNÁ
INVESTOR	OBEC SLOVEČ

MARTIN VOLEJNÍK - PROJEKCE
PLZEŇSKÁ 215/445, PRAHA 5
: +420 607 627 180
E-mail : martin.volejnik@seznam.cz

OBJEKT:

SLOVEČ - KOSTEL SV. MARTINA

OPRAVA KROVU A VÝMĚNA STŘEŠNÍHO PLÁŠTĚ VĚŽE

DATUM	LEDEN 2019
ČÍSLO ZAKÁZKY	03/19
STUPEŇ	DPS
MĚŘÍTKO	1:50

VÝKRES:

PŮDORYS VĚŽE - ÚROVEŇ II. - NAVRHOVANÝ STAV

ČÍSLO PARÉ :

ČÍSLO VÝKRESU : D.6

PŮDORYS STŘECHY VĚŽE - NAVRHOVANÝ STAV

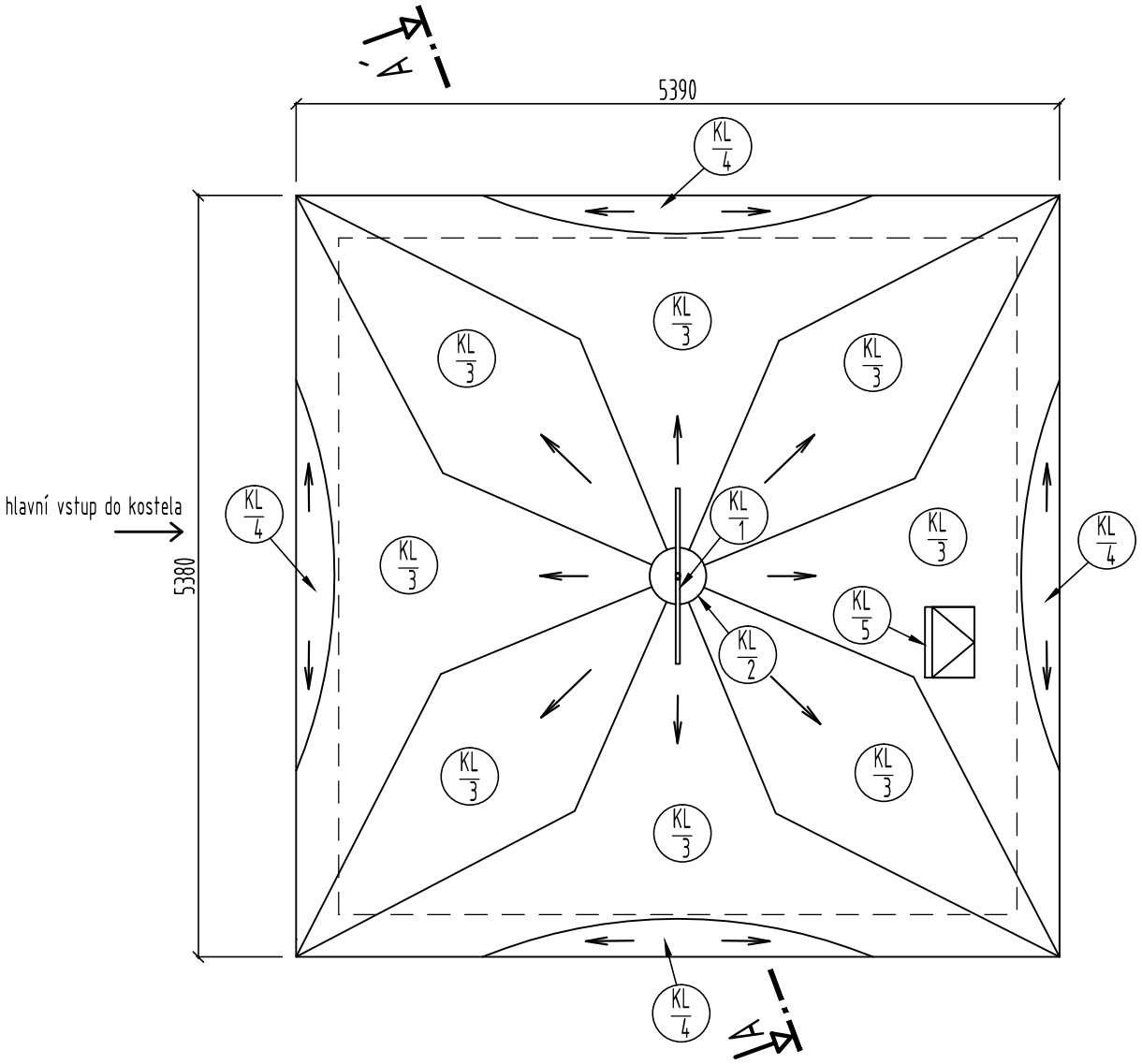

VÝKRESOVÁ LEGENDA:

KL/XX — KLEMPÍŘSKÉ PRVKY Z NATÍRANÉHO OCELOVÉHO POZINKOVANÉHO PLECHU (RAL 30 11 NEBO 8004)

VEDOUCÍ PROJEKTANT	MARTIN VOLEJNÍK
VYPRACOVAL	MARTIN VOLEJNÍK
SPOLUPRÁCE	ING. RADKA PĚKNÁ
INVESTOR	OBEC SLOVEČ

MARTIN VOLEJNÍK - PROJEKCE
PLZEŇSKÁ 215/445, PRAHA 5
: +420 607 627 180
E-mail : martin.volejnik@seznam.cz

OBJEKT:

SLOVEČ - KOSTEL SV. MARTINA

OPRAVA KROVU A VÝMĚNA STŘEŠNÍHO PLÁŠTĚ VĚŽE

DATUM	LEDEN 2019
ČÍSLO ZAKÁZKY	03/19
STUPEŇ	DPS
MĚŘÍTKO	1:50

VÝKRES:

PŮDORYS STŘECHY - NAVRHOVANÝ STAV

ČÍSLO PARÉ :

ČÍSLO VÝKRESU : D.8

ZODPOVĚDNÝ PROJEKTANT	**MARTIN VOLEJNÍK**
VYPRACOVAL	**MARTIN VOLEJNÍK**
SPOLUPRÁCE	**ING. RADKA PĚKNÁ**
INVESTOR	**OBEC SLOVEČ**

MARTIN VOLEJNÍK – PROJEKCE
PLZEŇSKÁ 215/445B, PRAHA 5
☎ : +420 607 627 180
E-mail : martin.volejnik@seznam.cz

OBJEKT:

SLOVEČ - KOSTEL SV. MARTINA

OPRAVA KROVU A VÝMĚNA STŘEŠNÍHO PLÁŠTĚ VĚŽE

DATUM	**LEDEN 2019**
ČÍSLO ZAKÁZKY	**03/19**
STUPEŇ	**DPS**

OBSAH:

DETAILY TESAŘSKÝCH SPOJŮ

ČÍSLO PARÉ :

ČÍSLO VÝKRESU :

D.9

BOČNÍ POHLED :

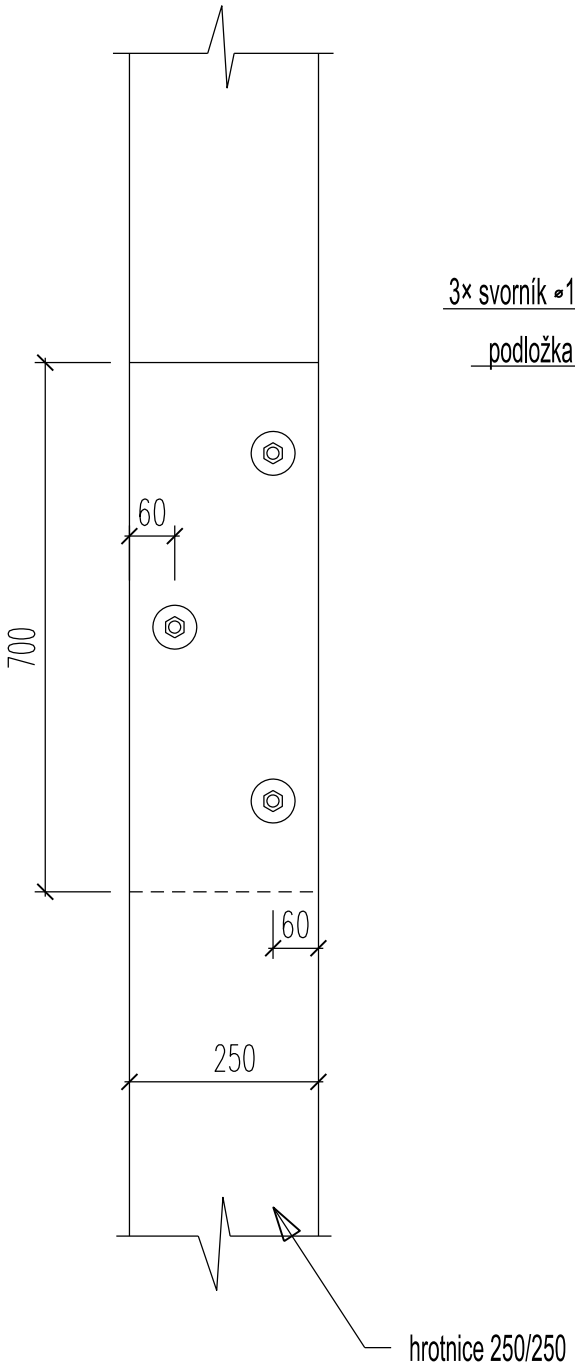

ČELNÍ POHLED :

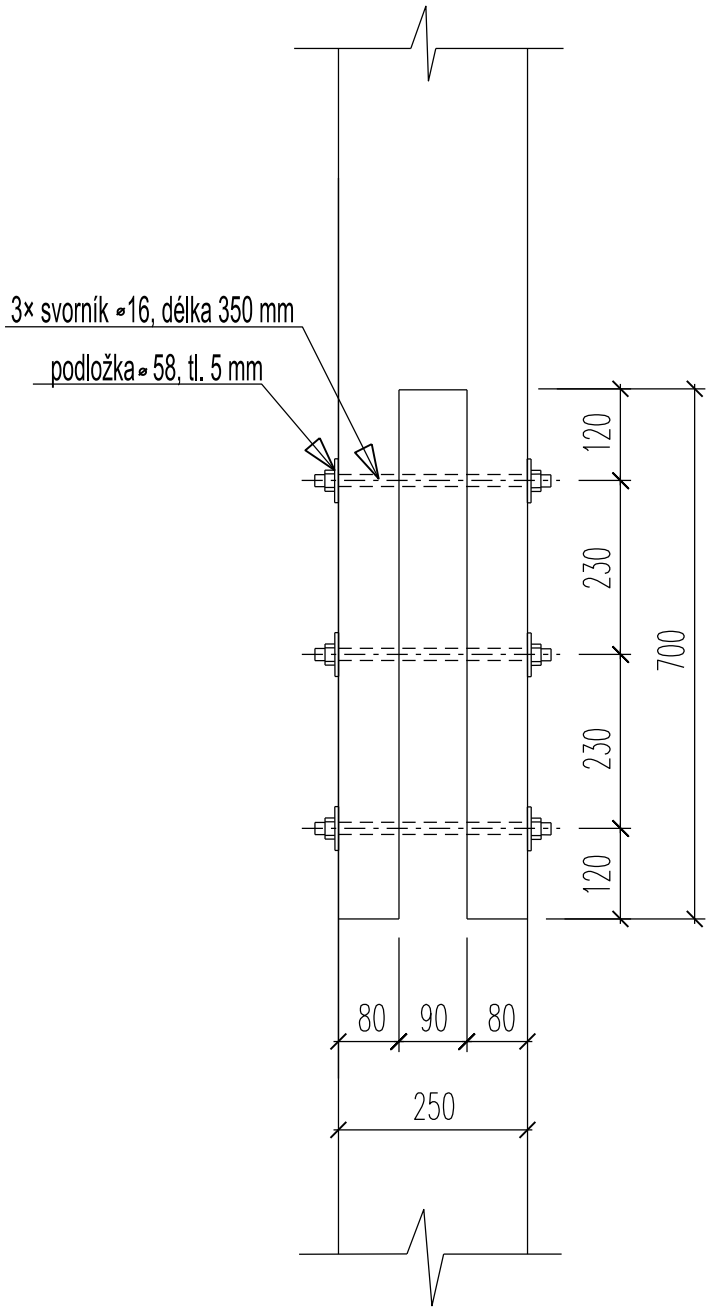

1. NASTAVENÍ HROTNICE 250/250 MM (M 1:10)

BOKORYS :

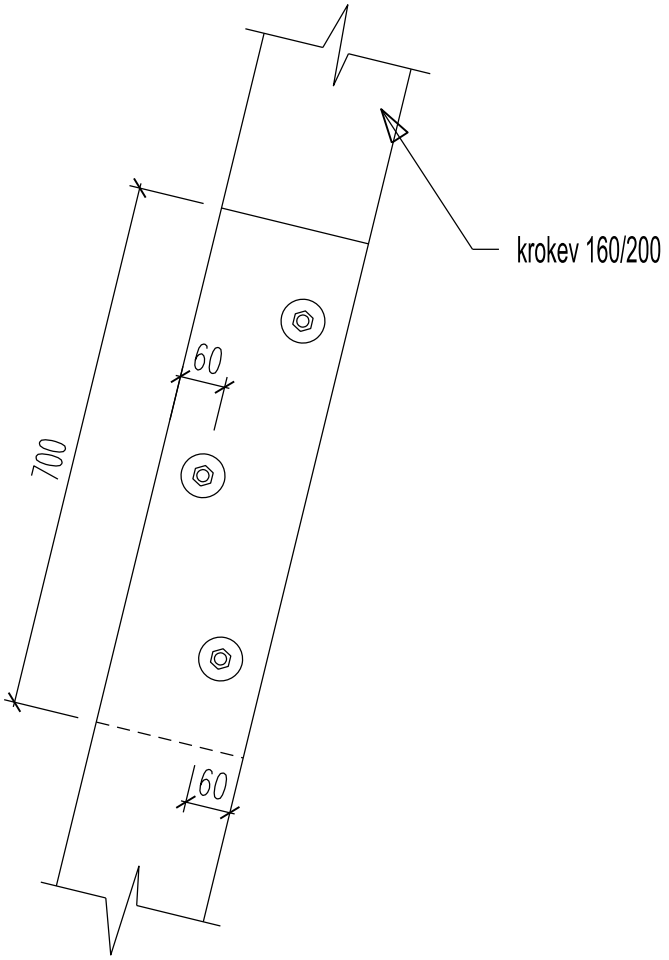

PŮDORYS :

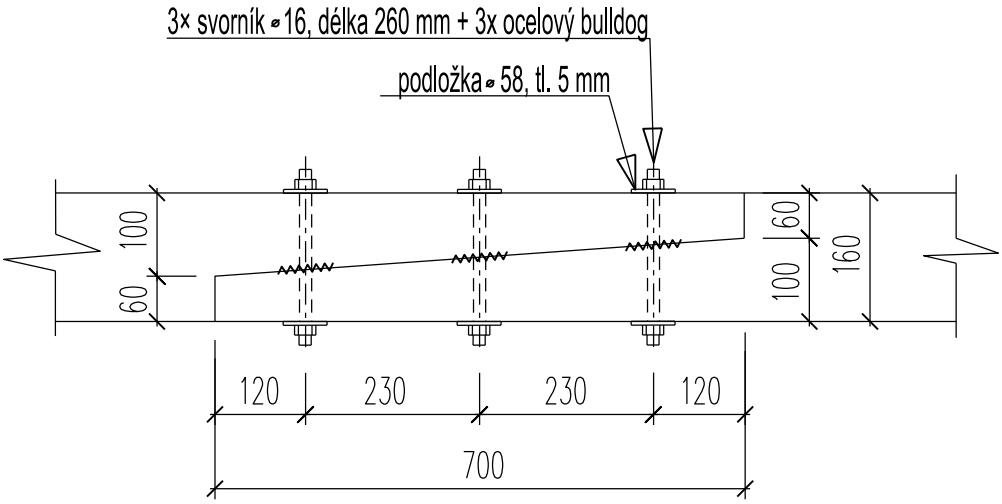

2. NASTAVENÍ KROKVE 160/200 MM (M 1:10)

PŮDORYS :

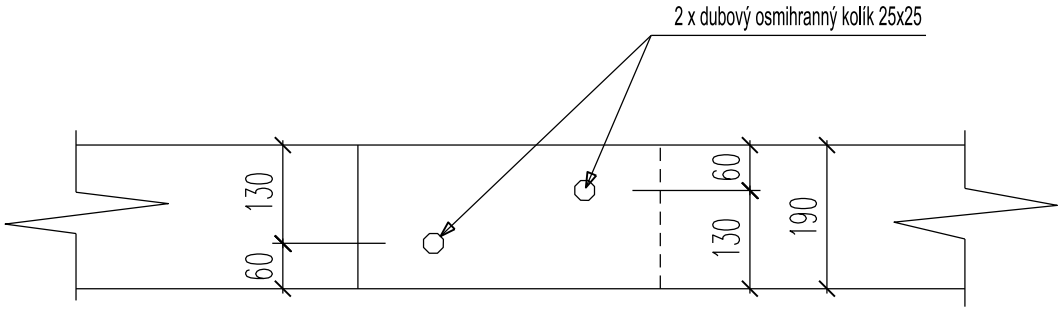

BOKORYS :

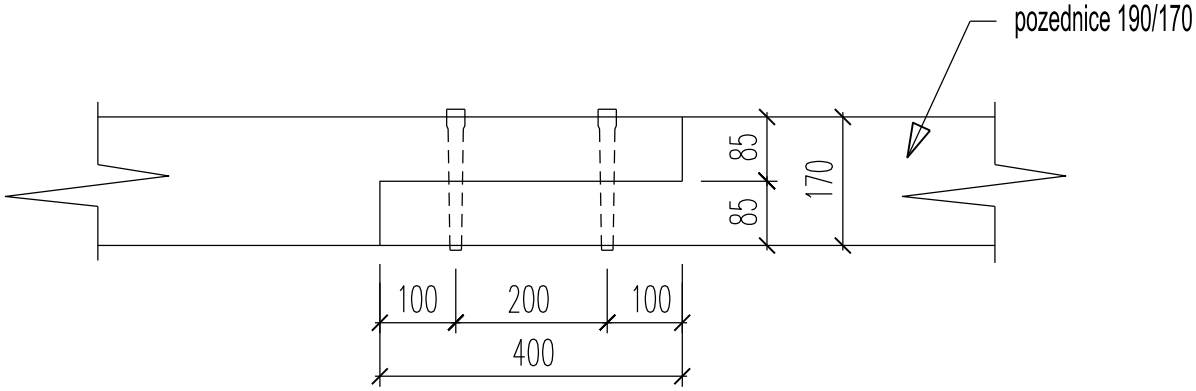

3. NASTAVENÍ POZEDNICE 190/170 MM (M 1:10)

ZODPOVĚDNÝ PROJEKTANT	**MARTIN VOLEJNÍK**
VYPRACOVAL	**MARTIN VOLEJNÍK**
SPOLUPRÁCE	**ING. RADKA PĚKNÁ**
INVESTOR	**OBEC SLOVEČ**

MARTIN VOLEJNÍK – PROJEKCE
PLZEŇSKÁ 215/445B, PRAHA 5
☎ : +420 607 627 180
E-mail : martin.volejnik@seznam.cz

OBJEKT:

SLOVEČ - KOSTEL SV. MARTINA

OPRAVA KROVU A VÝMĚNA STŘEŠNÍHO PLÁŠTĚ VĚŽE

DATUM	**LEDEN 2019**
ČÍSLO ZAKÁZKY	**03/19**
STUPEŇ	**DPS**

OBSAH:

VÝKAZ ŘEZIVA A KLEMPÍŘSKÝCH PRVKŮ

ČÍSLO PARÉ :

ČÍSLO VÝKRESU :

D.10

SLOVEČ - KOSTEL SV. MARTINA

OPRAVA KROVU A VÝMĚNA STŘEŠNÍHO PLÁŠTĚ VĚŽE

VÝKAZ ŘEZIVA

OZN.	PROFIL mm		PROFIL	DÉLKA	POČET	DÉLKA CELK	KUBATURA	POPIS	ZPŮSOB OPRAVY
	ŠÍŘKA	VÝŠKA	cm2	mm	ks	m	m3		
VT	290	290	841	4600	2	9,20	0,77	vazný trám	výměna celého prvku
KT1	290	290	841	900	4	3,60	0,30	krátče	výměna celého prvku
KT2	290	290	841	900	4	3,60	0,30	krátče	výměna celého prvku
KT3	290	290	841	1700	4	6,80	0,57	krátče	výměna celého prvku
TV	290	290	841	2800	4	11,20	0,94	trámová výměna	výměna celého prvku
Hr	250	250	625	4500	1	4,50	0,28	hrotnice	pouze předopklad, nastavení uhnilého zhlaví protézováním - svislý plát délky 700, 3x ocel. svorník d=16
Kr1	160	200	320	1200	4	4,80	0,15	krokev	nastavení napadeného zhlaví protézováním - svislý plát délky 700, 3x ocel. svorník d=16
Kr2	160	200	320	1200	12	14,40	0,46	krokev	pouze předopklad, nastavení napadeného zhlaví protézováním - svislý plát délky 700, 3x ocel. svorník d=16
Kr3	160	200	320	2000	6	12,00	0,38	krokev	pouze předpoklad, nastavení napadeného zhlaví protézováním - svislý plát délky 700, 3x ocel. svorník d=16
N1	120	140	168	3500	8	28,00	0,47	námětek	výměna celého prvku
N2	120	140	168	3100	8	24,80	0,42	námětek	výměna celého prvku
N3	120	140	168	1800	4	7,20	0,12	námětek	výměna celého prvku
Np	250	32	80			11,20	0,09	nadřímsové prkno	nově vkládaný prvek
Po	190	170	323			15,20	0,49	pozednice	nastavení poškozených částí, ležatý plát délky 400, 2x dubový kolík
podlaha z prken tl. 24 mm ….15,00 m2							0,36		prkna budou kladena na sraz
bednění střechy věže z prken tl. 24 mm……130,00 m2							3,12		
CELKEM DŘEVA							9,24	m3	
REZERVA 10%							0,92	m3	
CELKEM DŘEVA + REZERVA							**10,16**	**m3**	

SMRK I - ABS. VLHKOST MAX. 18 %

Výměry uvedené v tabulce jsou pouze orientační a při realizaci je nutné profily a délky jednotlivých prvků zkontrolovat na místě !

VÝKAZ KLEMPÍŘSKÝCH PRACÍ

označení	popis	měrná jednotka	množství
KL1	Oprava stávající kovaného kříže – postup viz technická zpráva Stávající jímací tyč hromosvodu upevněná ke kovanému kříži bude zachována, očištěna a natřena kovářskou barvou. materiál :	ks	1
KL2	Oprava stávající tlačené makovice - rozsah opravy se upřesní po sejmutí makovice. Doporučujeme pozlacení makovice. materiál : ocelový pozinkovaný plech (nutné ověřit)	ks	1
KL3	Oplechování střechy věže, bude provedeno dle původního řešení (skladba plechů). materiál : ocelový pozinkovaný plech + červenohnědý nátěr (RAL 3011 nebo 8004)	m^2	125,00
KL4	Oplechování koruny zděného štítu - spoje budou pájeny. materiál : ocelový pozinkovaný plech + červenohnědý nátěr (RAL 3011 nebo 8004)	m^2	4,80
KL5	Střešní poklop 600/600 mm, poloha se upřesní při realizaci materiál : ocelový pozinkovaný plech + červenohnědý nátěr (RAL 3011 nebo 8004)	ks	1
KL6	Oplechování hrotnice s navázáním na stávající makovici d = 200 mm materiál : ocelový pozinkovaný plech + červenohnědý nátěr (RAL 3011 nebo 8004)	bm	0,80

Nová krytina bude provedena z ocelového pozinkovaného plechu natřeného červenohnědým nátěrem (RAL 3011 nebo 8004) – sklon střešního pláště 80°. Krytina bude kladená na nové bednění z prken tl. 24 mm, skladba plechů bude předem odsouhlasena projektantem (předpokládáme obnovení stávající skladby plechů).
Plocha střechy…130,00 m^2.

ZODPOVĚDNÝ PROJEKTANT	**MARTIN VOLEJNÍK**
VYPRACOVAL	**MARTIN VOLEJNÍK**
SPOLUPRÁCE	**ING. RADKA PĚKNÁ**
INVESTOR	**OBEC SLOVEČ**

MARTIN VOLEJNÍK – PROJEKCE
PLZEŇSKÁ 215/445B, PRAHA 5
☎ : +420 607 627 180
E-mail : martin.volejnik@seznam.cz

OBJEKT:

SLOVEČ - KOSTEL SV. MARTINA

OPRAVA KROVU A VÝMĚNA STŘEŠNÍHO PLÁŠTĚ VĚŽE

DATUM	**LEDEN 2019**
ČÍSLO ZAKÁZKY	**03/19**
STUPEŇ	**DPS**

OBSAH:

FOTODOKUMENTACE

ČÍSLO PARÉ :

ČÍSLO VÝKRESU :

D.11

1. ZÁPADNÍ PRŮČELÍ VĚŽE

2. VÝCHODNÍ PRŮČELÍ VĚŽE

3. SEVERNÍ PRŮČELÍ VĚŽE

4. SEVERNÍ PRŮČELÍ VĚŽE

5. CIFERNÍKY VĚŽNÍCH HODIN

6. VRCHOL VĚŽE S MAKOVICÍ A KŘÍŽEM